HALDI CONSULT

ՀՀ ՍՅՈՒՆԻՔԻ ՄԱՐԶԻ ՄԵՂՐԻ ՀԱՄԱՅՆՔԻ ԱԳԱՐԱԿ ՔԱՂԱՔԻ ԿԵՆՏՐՈՆԱԿԱՆ ՀՐԱՊԱՐԱԿՈՒՄ ՊՈՒՐԱԿԻ ԿԱՌՈՒՑՈՒՄ

ԱՇԽԱՏԱՆՔԱՅԻՆ ՆԱԽԱԳԻԾ

ԵՐԵՎԱՆ 2026թ.

Сканировано с CamScanner

ՀԱՄԱՁԱՅՆԵՑՎԱԾ Է՝
ՀՀ ՍՅՈՒՆԻՔԻ ՄԱՐԶԻ
ՄԵՂՐԻ ՀԱՄԱՅՆՔԻ ՂԵԿԱՎԱՐ

_________________ Խ. ԱՆԴՐԵԱՍՅԱՆ

"____"________________2026 Թ.

ՀՀ ՍՅՈՒՆԻՔԻ ՄԱՐԶԻ ՄԵՂՐԻ ՀԱՄԱՅՆՔԻ ԱԳԱՐԱԿ ՔԱՂԱՔԻ ԿԵՆՏՐՈՆԱԿԱՆ ՀՐԱՊԱՐԱԿՈՒՄ ՊՈՒՐԱԿԻ ԿԱՌՈՒՑՈՒՄ

ԱՇԽԱՏԱՆՔԱՅԻՆ ՆԱԽԱԳԻԾ

Հասցեն՝ ՀՀ Սյունիքի մարզ, Մեղրի համայնք, Ագարակ բնակավայր

ծածկագիր՝ 09-008-0477-0004

ՀԱՅԱՍՏԱՆԻ ՀԱՆՐԱՊԵՏՈՒԹՅԱՆ ՔԱՂԱՔԱՇԻՆՈՒԹՅԱՆ ԿՈՄԻՏԵ

ԼԻՑԵՆԶԻԱ

ՔՊԼ-000508, 1-ին դաս

ՔԱՂԱՔԱՇԻՆԱԿԱՆ ՓԱՍՏԱԹՂԹԵՐԻ ԿԱԶՄՈՒՄ ԲԱՑԱՌՈՒԹՅԱՄԲ ԿՈՆՍՏՐՈՒԿՏՈՐԱԿԱՆ ԵՎ ՃԱՐՏԱՐԱՊԵՏԱԿԱՆ ՄԱՍԵՐԻ

ՏՐՎԱԾ Է

2024-09-04, «ՀԱԼԴԻ ՔՈՆՍԱԼԹ» ՍՊԸ

ՀՀ, ԳԵՂԱՐՔՈՒՆԻՔ, ՆՈՐԱՏՈՒՍ, ՆՈՐԱՏՈՒՍ, Գ.ՆՈՐԱՏՈՒՍ, --

Գործողության ժամկետը՝ 04.09.2029թ.

ՃԲԴ - Ա-027

ԱՐՏՈՆԱԳԻՐ

ԲԱՐՁՐԱԳՈՒՅՆ ԴԱՍ

ԵՆԹԱԴԱՍ «Ա»

ՃԱՐՏԱՐԱՊԵՏ

ԲՈՒԴՈՒՄՅԱՆ ԽԱՉԱՏՈՒՐ ԱՐՄԻԿԻ

Ճարտարապետի մասնագիտական գործունեության իրականացում առանց սահմանափակումների, բազմաթիվ տարածական պլանավորման փաստաթղթերի, պատմության և մշակույթի անշարժ հուշարձանների վերականգնման, ամրակայման և օգտագործման նախագծերի մշակում:

ՀԱՅԱՍՏԱՆԻ ՃԱՐՏԱՐԱՊԵՏՆԵՐԻ ՊԱԼԱՏ ՆԱԽԱԳԱՀ Մ. ՄԻՆԱՍՅԱՆ

ՀՀ ՔԱՂԱՔԱՇԻՆՈՒԹՅԱՆ ԿՈՄԻՏԵԻ ՆԱԽԱԳԱՀ Ա. ԷԼՈՅԱՆ

ՏՐՎԱԾ Է 18.01.2019
ԱՆԺԱՄԿԵՏ

«ՀԱԼԴԻ Քոնսալթ» ՍՊԸ-ի տնօրեն՝ Դ. Հովսեփյան

Նախագծի գլխավոր ճարտարապետ Խ.Բուդումյան

ՆԱԽԱԳԻԾԸ ԻՐԱԿԱՆԱՑՎԵԼ Է ՀՀ-ՈՒՄ ԳՈՐԾՈՂ ՇԻՆԱՐԱՐԱԿԱՆ ԵՎ ՀԱԿԱՀՐԴԵՀԱՅԻՆ ՆՈՐՄԵՐԻ ԵՎ ԿԱՆՈՆԵՐԻ ՀԱՄԱՁԱՅՆ

Сканировано с CamScanner

Բացատրագիր

ՀՀ Սկունիքի մարզի Մեղրի համայնքի Ագարակ քաղաքի կենտրոնական հրապարակում պուրակի նախագծանախահաշվային փաստաթղթերի կազմման համար հիմք են հանդիսացել կառուցապատող՝ Մեղրի համայնքապետարանի կողմից տրված տեխնիկական առաջադրանքը և տարածքի գեոդեզիական հանույթը:

Ծավալատարածական լուծումներ

Նախատեսվում է կազմաքանդել առկա ասֆալբետոնյա ծածկույթը և ենթաշերտերը, բարեկարգել նոր պուրակի տարածքը՝ իրականացնել նոր ճեմուղիներ բետոնե /տոմետ/ սալիկներով ծածկույթով, տեղադրել բազալտե 10x20 եզրաքարեր, իրականացնել բետոնյա նոր ջրավազան շատրվանով, որի պոմպը տեղադրվում է ջրամատակարաման փողի վրա: Նախատեսված է նաև կահավորել նստարաններով, աղբամաններով և լուսավորություն պողպատյա գործարանային արտադրության հենասյուների վրա, նոր արևային մարտկոցներով լուսամփոփներով:

ԹԵՐԹԵՐԻ ԱՆՎԱՆԱՑԱՆԿ			
ՀՀ	ԹԵՐԹԻ ՀԱՄԱՐԸ	ԱՆՎԱՆՈՒՄԸ	ԾԱՆՈԹՈՒԹՅՈՒՆ
		ՇԱՊԻԿ	
01		ՏԻՏՂՈՍԱԹԵՐԹ	
02		ՏԵԽՆԻԿԱԿԱՆ ԲՆՈՒԹԱԳԻՐ	
03	01	ԸՆԴՀԱՆՈՒՐ ՏՎՅԱԼՆԵՐ	
04	ԱՆ 02	ԻՐԱԴՐՈՒԹՅԱՆ ՀԱՏԱԿԱԳԻԾ	
05	ԱՆ 03	ԳԼԽԱՎՈՐ ՀԱՏԱԿԱԳԻԾ /ՉԱՓԱԿԱՊՈՒՄ/	
06	ԱՆ 04	ԳԼԽԱՎՈՐ ՀԱՏԱԿԱԳԻԾ /ԾԱԾԿՈՒՅԹՆԵՐԻ ՀԱՏԱԿԱԳԻԾ/	
07	ԱՆ 05	ԾԱԾԿՈՒՅԹՆԵՐԻ ՏԻՊԵՐԸ	
08	ԱՆ 06	ՆՍՏԱՐԱՆ, ԱՂԲԱՄԱՆ	
09	ԱՆ 07	ՋՐԱՎԱԶԱՆԻ ՀԱՏԱԿԱԳԻԾ	
10	ԱՆ 08	ՋՐԱՎԱԶԱՆԻ ՋՐԱՄԱՏԱԿԱՐԱՐՈՒՄ ՋՐԱՀԵՌԱՑՈՒՄ	
11	ԱՆ 09	ԵՐԿԱԹԲԵՏՈՆԵ ՀԱՎԱՔՈՎԻ ՀՈՐԻ ԸՆԴՀԱՆՈՒՐ ՏԵՍՔԸ, ԷԼԵՄԵՆՏՆԵՐԻ ՄԱԿՆԻՇԱՎՈՐՈՒՄԸ	
12	ԱՆ 10	ՀՈՐԻ ԿՈՆՍՏՐՈՒԿՑԻԱՆԵՐԻ ՄԻԱՎՈՐՈՂ ԷԼԵՄԵՆՏՆԵՐԻ ԴԱՍԱՎՈՐՄԱՆ ՍԽԵՄԱՆ	
13	ԱՆ 11	ՋՐԱՄԱՏԱԿԱՐԱՐՄԱՆ ՀՈՐԵՐԻ ՄԵՏԱՂԱԿԱՆ ԱՍՏԻՃԱՆ,	
14	ԱՆ 12	ԼՈՒՍԱՎՈՐՈՒԹՅԱՆ ՍԽԵՄԱ ԼՈՒՍԱՎՈՐՈՒԹՅԱՆ ՀԵՆԱՍՅՈՒՆ	

Նախագծի միացումները ինժեներական ցանցերին իրականացնել նախապես համաձայնեցնել ցանցերը սպասարկող տարածքային տեղամասերի հետ, համապատասխան տեխնիկական պայմանների առկայության դեպքում:

Վկայակոչվող փաստաթղթերի տեղեկագիր

Նշանակումը	Անվանումը	Ծանոթություն
СНиП III-10-75 часть III	Благоустройство территорий	
ՀՀՇՆ II -7.01-2011	Շինարարական կլիմայաբանություն	
ՀՀՇՆ II -8.03-96	Արհեստական եվ բնական լուսավորություն	
ՀՀՇՆ II -8.04.01-97	Շենքերի եվ կառուցվածքների հրդեհային անվտանգություն	
ГОСТ Р 52301-2004	Оборудование детских игровых площадок. Безопасность при эксплуатации. Общие требования	

ՀՀ ՍՅՈՒՆԻՔԻ ՄԱՐԶԻ ՄԵՂՐԻ ՀԱՄԱՅՆՔԻ ԱԳԱՐԱԿ ՔԱՂԱՔԻ ԿԵՆՏՐՈՆԱԿԱՆ ՀՐԱՊԱՐԱԿՈՒՄ ՊՈՒՐԱԿԻ ԿԱՌՈՒՑՄԱՆ ՆԱԽԱԳԻԾ				
ՆԳԾ	Խ.Բուդումյան	ՊԱՏՎԻՐԱՏՈՒ ՄԵՂՐԻ ՀԱՄԱՅՆՔԱՊԵՏԱՐԱՆ ՀԱՍՑԵ՝ ՀՀ Սյունիքի մարզ ք.Մեղրի, Զորավար Անդրանիկի 2	ՓՈՒԼ	Թերթ	Թերթեր
Նախագծեց	Խ.Բուդումյան		ԱՆ	01	12
		ԸՆԴՀԱՆՈՒՐ ՏՎՅԱԼՆԵՐ		2026	

Сканировано с CamScanner

ԳԼԽԱՎՈՐ ՀԱՏԱԿԱԳԻԾ / ԿԱՆԱՉԱՊԱՏՄԱՆ, ԲԱՐԵԿԱՐԳՄԱՆ ՍԽԵՄԱ/

Մ 1:200

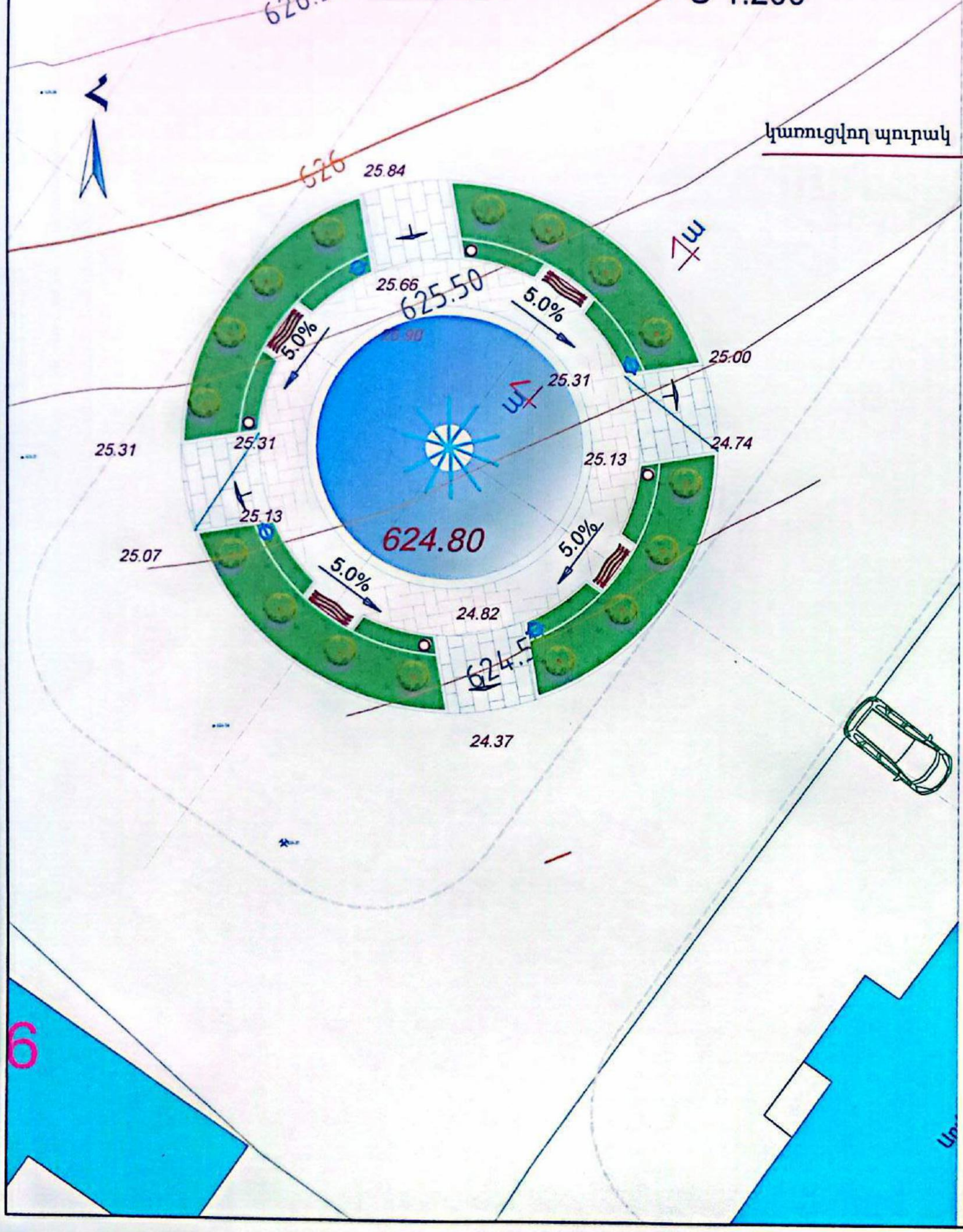

ԻՐԱԴՐՈՒԹՅԱՆ ՀԱՏԱԿԱԳԻԾ Մ 1:1000

Պայմանական նշաններ

- Լուսավորության սյուն լուսատուներով
- Նստարան — 4 ՀԱՏ
- Աղբաման — 4 ՀԱՏ
- բետոնե սալիկներ /տոմետ/
- բազալտե սալիկներ
- Բազալտե եզրաքարեր
- ԹՓՈՒՏՆԵՐ /ՍԱՄՇԻՏ, ԲԱՐԲԱՐԻՍ, ՎԱՐԴԵՆԻՆԵՐ/ — 16 ՀԱՏ

ՆԳՃ	Խ.Բուդումյան	ՀՀ ՍՅՈՒՆԻՔԻ ՄԱՐԶԻ ՄԵՂՐԻ ՀԱՄԱՅՆՔԻ ԱԳԱՐԱԿ ՔԱՂԱՔԻ ԿԵՆՏՐՈՆԱԿԱՆ ՀՐԱՊԱՐԱԿՈՒՄ ՊՈՒՐԱԿԻ ԿԱՌՈՒՑՄԱՆ ՆԱԽԱԳԻԾ	
Նախագծեց	Խ.Բուդումյան	ՊԱՏՎԻՐԱՏՈՒ ՄԵՂՐԻ ՀԱՄԱՅՆՔԱՊԵՏԱՐԱՆ ՀԱՍՑԵ՝ ՀՀ Սյունիքի մարզ ք.Մեղրի, Զորավար Անդրանիկի 2	ՓՈՒԼ: ԱՆ; Թերթ: 02; Թերթեր: 12
		ԻՐԱԴՐՈՒԹՅԱՆ ՀԱՏԱԿԱԳԻԾ	2026

Сканировано с CamScanner

ՀԱՏԱԿԱԳԻԾ / ՉԱՓԱԿԱՊՄԱՆ ՍԽԵՄԱ/

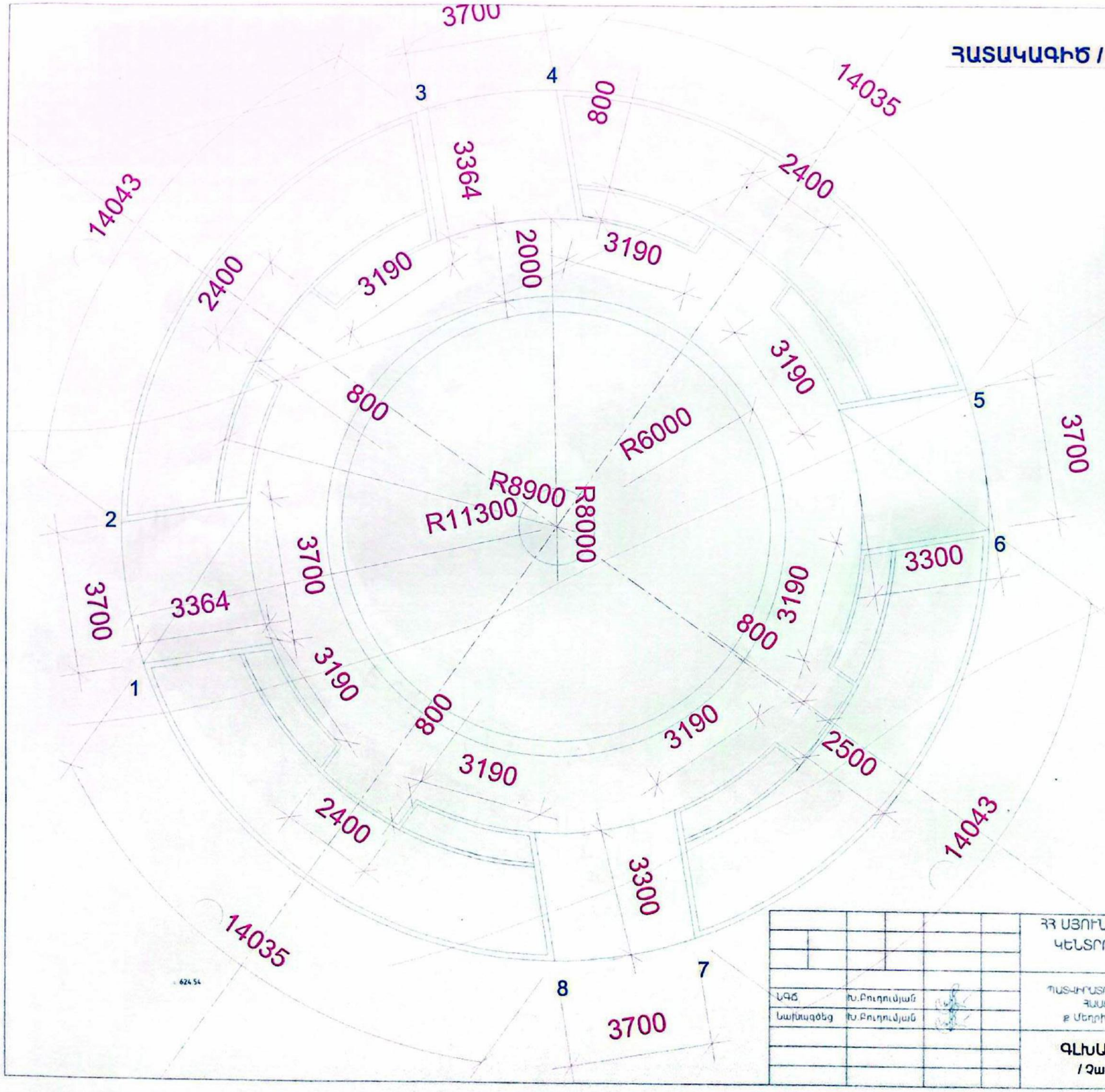

1. X=8603823.7601 Y=4304267.7446
2. X=8603823.1521 Y=4304271.3943
3. X=8603830.7955 Y=4304282.0933
4. X=8603834.4441 Y=4304282.7012
5. X=8603845.1444 Y=4304275.0570
6. X=8603845.7522 Y=4304271.4083
7. X=8603838.1079 Y=4304260.7090
8. X=8603834.4602 Y=4304260.0949
9. X=8603823.7601 Y=4304267.7446

0.00=624,80

X=8603834.4504
Y=4304271.3973

ՀՀ ՍՅՈՒՆԻՔԻ ՄԱՐԶԻ ՄԵՂՐԻ ՀԱՄԱՅՆՔԻ ԱԳԱՐԱԿ ՔԱՂԱՔԻ ԿԵՆՏՐՈՆԱԿԱՆ ՀՐԱՊԱՐԱԿՈՒՄ ՊՈՒՐԱԿԻ ԿԱՌՈՒՑՄԱՆ ՆԱԽԱԳԻԾ			
ՊԱՏՎԻՐԱՏՈՒ՝ ՄԵՂՐԻ ՀԱՄԱՅՆՔԱՊԵՏԱՐԱՆ Հասցե՝ ՀՀ Սյունիքի մարզ ք.Մեղրի Զորավար Անդրանիկի	ՓՈՒԼ	Թերթ	Թերթեր
	ԱՆ	03	12
ԳԼԽԱՎՈՐ ՀԱՏԱԿԱԳԻԾ / Չափակապում/		2026	

ՆԳԾ	Խ.Բուղումյան	
Նախագծեց	Խ.Բուղումյան	

Сканировано с CamScanner

ԾԱԾԿՈՒՅԹՆԵՐԻ ՀԱՏԱԿԱԳԻԾ

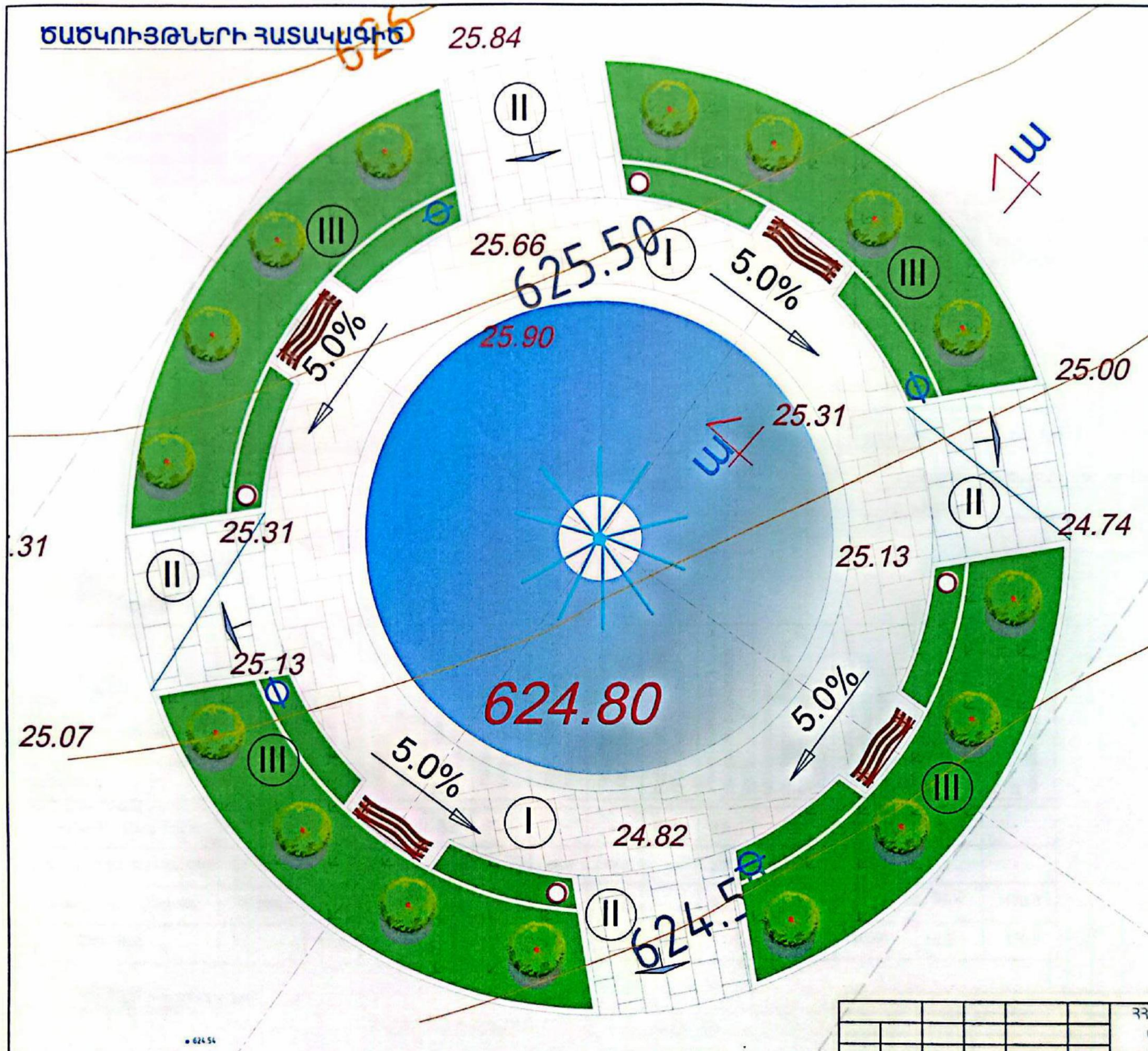

ՊԱՅՄԱՆԱԿԱՆ ՆՇԱՆՆԵՐ

- (I) Ճեմուղի- Բետոնյա սալիկներ
- (II) Ճեմուղի- Բազալտե սալիկներ
- (III) Միզամարգ- Կանաչապատ տարածք

ՀՀ ՍՅՈՒՆԻՔԻ ՄԱՐԶԻ ՄԵՂՐԻ ՀԱՄԱՅՆՔԻ ԱԳԱՐԱԿ ՔԱՂԱՔԻ ԿԵՆՏՐՈՆԱԿԱՆ ՀՐԱՊԱՐԱԿՈՒՄ ՊՈՒՐԱԿԻ ԿԱՌՈՒՑՄԱՆ ՆԱԽԱԳԻԾ			
ՊԱՏՎԻՐԱՏՈՒ ՄԵՂՐԻ ՀԱՄԱՅՆՔԱՊԵՏԱՐԱՆ ՀԱՍՑԵ՝ ՀՀ Սյունիքի մարզ ք.Մեղրի, Զորավար Անդրանիկի 2	ՓՈՒԼ	Թերթ	Թերթեր
	ԱՆ	04	12
ԾԱԾԿՈՒՅԹՆԵՐԻ ՀԱՏԱԿԱԳԻԾ		2026	

ՆԳԾ	Խ.Բուդումյան	
Նախագծեց	Խ.Բուդումյան	

Сканировано с CamScanner

Կտրվածք ա-ա Մ1:20

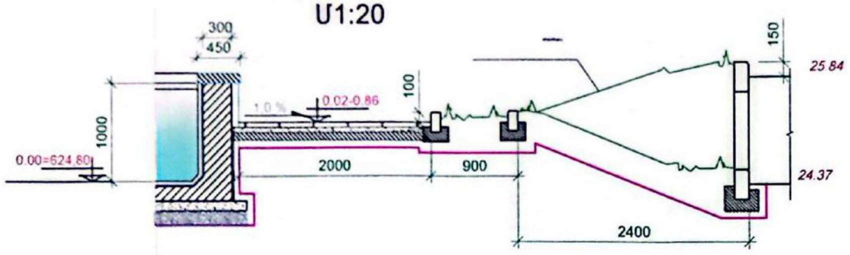

Կտրվածք բ-բ Մ1:20

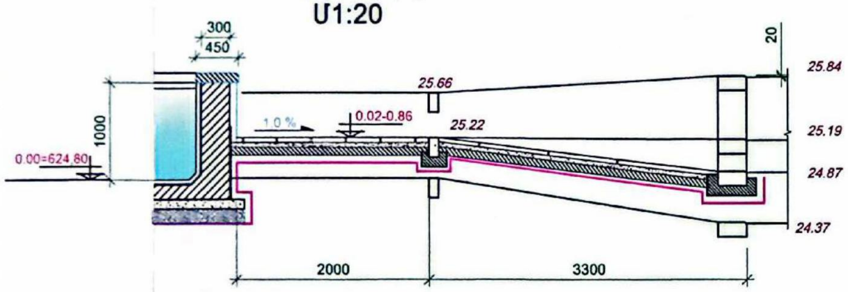

I տիպ

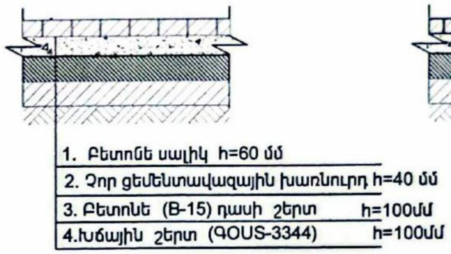

II տիպ

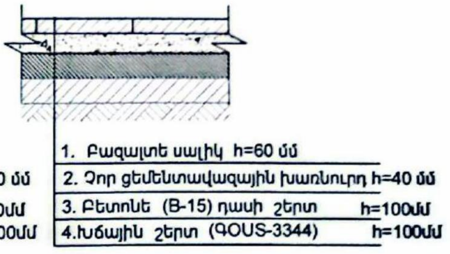

III տիպ

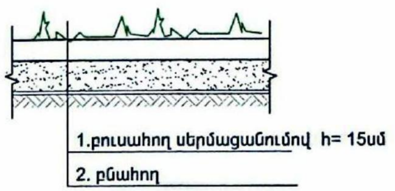

Կտրվածք 1-1 Մ1:20

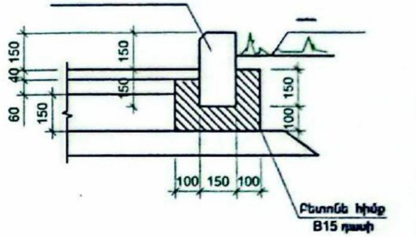

Կտրվածք 2-2 Մ 1:20

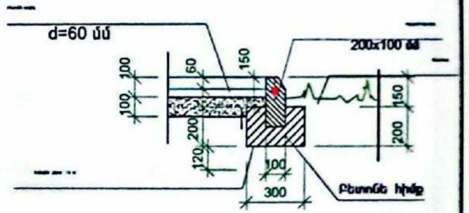

Ծածկույթների ծավալների մասնագիր

Անվանումը	Տիպը	Խճային շերտ h=10սմ տոփանումով մ³ (ԳՕՍՏ-3344)	Բետոն B15 դասի մ³ ցանց Bp 4 150x150	Ջրի ցեմենտ ավազային խառնուրդ h=4սմ մ³	Բետոնե սալիկ h=6սմ մ²	Բազալտե սալիկ h=6սմ մ²	Բազալտե եզրաքար /30x15/սմ գծ/մ	Բազալտե եզրաքար /20x10/սմ գծ/մ	Բետոնե հիմք B15 դասի բազալտե եզրաքարի տակ մ³	ասֆալտբետոնյա ծածկույթի և լիցքային գրունտի քանդում միջինը 35 սմ /մ³/	գրունտի բարձում ա/հ վրա տեղափոխում լցակույտ /մ³/	բնահողի բերում և փռում h=30 սմ, մ³	բուսահողի փռում h=15սմ, սերմնացանումով մ²
Բետոնե 60 մմ սալիկներ	"I" տիպ	9.6	9.6/133.0	3.8	95.6	-	-	71.6	3.6	33.0	33.0	-	-
Բազալտե 60 մմ սալիկներ	"II" տիպ	4.9	4.9/68.0	2.0	-	48.8	41.7	-	2.5	17.1	17.1	-	-
Կանաչապատ տարածք	"III" տիպ	-	-	-	-	-	71.0	-	4.3	59.8	59.8	51.2	170.8
Ընդամենը		14.5	14.5/201.0	5.8	95.6	48.8	112.7	71.6	10.4	109.9	109.9	51.2	170.8

ՀՀ ՍՅՈՒՆԻՔԻ ՄԱՐԶԻ ՄԵՂՐԻ ՀԱՄԱՅՆՔԻ ԱԳԱՐԱԿ ՔԱՂԱՔԻ ԿԵՆՏՐՈՆԱԿԱՆ ՀՐԱՊԱՐԱԿՈՒՄ ՊՈՒՐԱԿԻ ԿԱՌՈՒՑՄԱՆ ՆԱԽԱԳԻԾ

ՆԳԾ	Խ.Բուդումյան	
Նախագծեց	Խ.Բուդումյան	

ՊԱՏՎԻՐԱՏՈՒ՝ ՄԵՂՐԻ ՀԱՄԱՅՆՔԱՊԵՏԱՐԱՆ
ՀԱՍՑԵ՝ ՀՀ Սյունիքի մարզ
ք.Մեղրի, Զորավար Անդրանիկի 2

ՓՈՒԼ	Թերթ	Թերթեր
ԱՆ	05	12

ԾԱԾԿՈՒՅԹԻ ՏԻՊԵՐԸ

2026

Сканировано с CamScanner

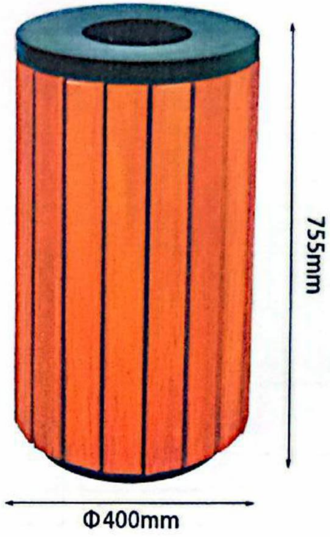

ՆՍՏԱՐԱՆ - 4 ՀԱՏ

Նստարան այգու համար գործարանային արտադրության-հիմնակմախքը պողպատից, նստելատեղը փայտից:
Պատված հակակոռոզիոն ներկով և փայտի ջրակայուն լաքով:
Ներդիր դետալները ներառյալ:

ԱՂԲԱՄԱՆ - 4 հատ

Աղբաման այգու համար գործարանային արտադրության 20 լ-պողպատից, պատված հակակոռոզիոն ներկով:
Ներդիր դետալները ներառյալ:

ԾԱՆՈԹՈՒԹՅՈՒՆ

1. Նստարանները, աղբամանները նախատեսված են գործարանային արտադրության:
2. Նստարանները և աղբամանները ընտել նմանատիպ, իսկ այլ տեսքով ընտրելու դեպքում պահպանել մթնոլորտային ազդեցությունից պաշտպանված հատկություններով, տեսք համաձայնեցնել համայնքի և նախագծի հեղինակի հետ :

ՆԳԾ	Խ.Բուդումյան	
Նախագծեց	Խ.Բուդումյան	

ՀՀ ՍՅՈՒՆԻՔԻ ՄԱՐԶԻ ՄԵՂՐԻ ՀԱՄԱՅՆՔԻ ԱԳԱՐԱԿ ՔԱՂԱՔԻ ԿԵՆՏՐՈՆԱԿԱՆ ՀՐԱՊԱՐԱԿՈՒՄ ՊՈՒՐԱԿԻ ԿԱՌՈՒՑՄԱՆ ՆԱԽԱԳԻԾ

ՊԱՏՎԻՐԱՏՈՒ՝ ՄԵՂՐԻ ՀԱՄԱՅՆՔԱՊԵՏԱՐԱՆ
ՀԱՍՑԵ՝ ՀՀ Սյունիքի մարզ
ք.Մեղրի, Զորավար Անդրանիկի 2

ՓՈՒԼ	Թերթ	Թերթեր
ԱՆ	06	12

ՆՍՏԱՐԱՆ, ԱՂԲԱՄԱՆ

2026

Сканировано с CamScanner

Ջրավազան

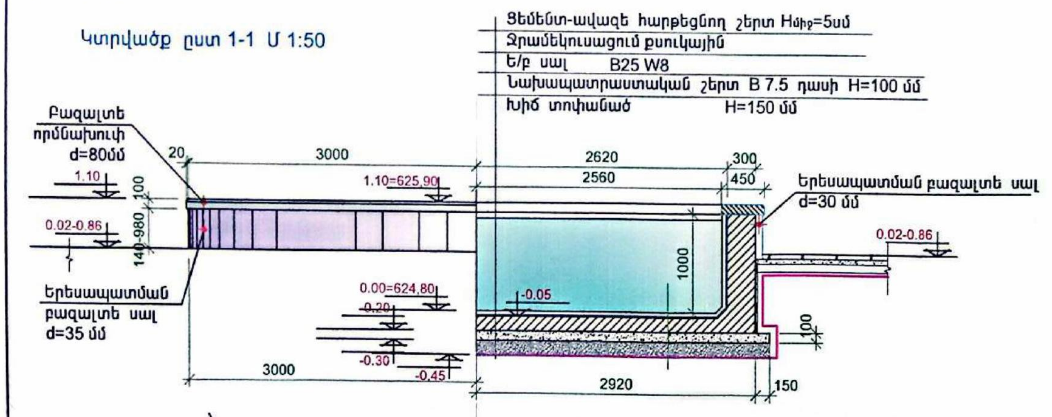

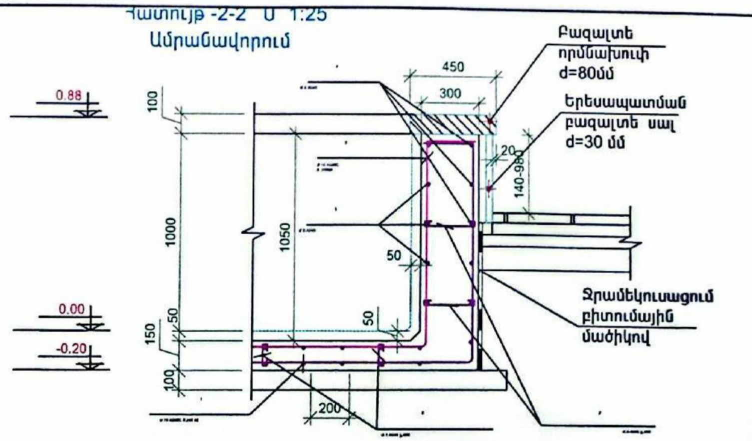

Հատակագիծ Մ 1:50

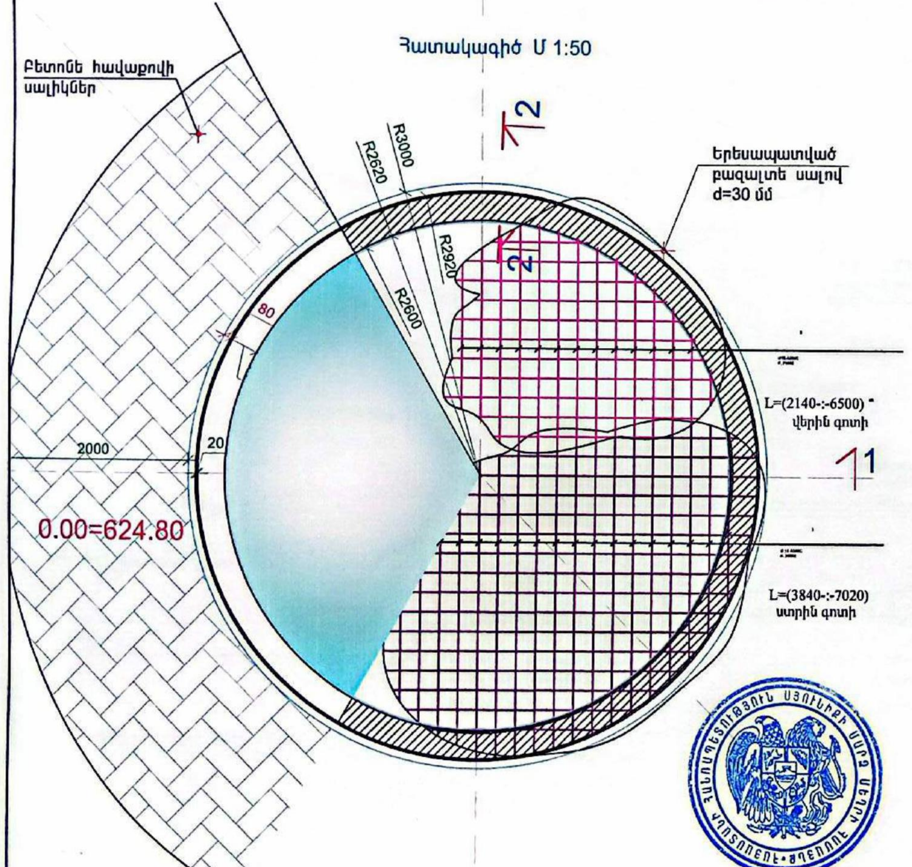

Էլեմենտների մասնագիր

դիրք	էսքիզ
2	
2'	

Ջրավազանի միաձույլ կոնստրուկցիաների մասնագիր

դիրք	—	Քանակը հատ	Քաշը 1 էլ. կգ	Քաշը ընդ. կգ
	— —			
1	Ø10 A500C L=450.4	80		277.9
3	Ø10 A500C L=361.6	80		223.1
2	Ø6 A240 L=250	48	0.056	2.7
2'	Ø6 A240 L=400	160	0.089	14.2
4	Ø8 A240 L=18.8	6	7.4	44.4
5	Ø8 A240 L=17.0	5	6.7	37.1
	բետոնի դաս B25 W8			9.5մ³

Ծանոթություն

Հարաբերական ±0.00 նիշը համապատասխանում է բացարձակ 624.8 նիշին

1. Ջրավազանի տաշտակի կտրում լիցքային գրունտներում H=90 սմ, V=26.6մ³ տեղաքոխում լցակույտ 48 տ
2. Հատակի նախապատրաստական շերտ խճով /20-70 մմ/ H=15 սմ, , V=4.5 մ³
3. Հատակի սալի նախապատրաստական շերտ B 7.5 դասի բետոնով H=10 սմ, V=3.0 մ³
4. Ջրավազանի ներքին մակերեվույթի ջրամեկուսացում պոլիմերցեմենտային Ceresit CR-65 ջրամեկուսիչով , լողավազանների համար: Ծախսը՝ 1.5 կգ/մ2 (1 մմ շերտ): -38.8 մ³
5. Ջրավազանի ներքին մակերեվույթի ցեմենտ ավազե շաղախով սվաղում 20 մմ շերտով 20x20 բջիջով բազալտե ցանցով, ԲԿԱ Ø=4մմ -38.8 մ³
6. Ջրավազանի ներքին մակերեվույթի ներկում ջրավազանների համար նախատեսված լատեքսային ջրակայուն «Prestij» կամ համանման հատկություններով ներկով 120-160 գ/մ² 38.8 մ³
7. Արտաքին պատերի երեսապատում բազալտե սալիկով d=30 մմ - 10.6 մ³,
8. Բազալտե որմնախուփ d=80 մմ, B=450 մմ - 18.8 գմ
9. Պատերի արտաքին մակերեվույթի ջրամեկուսացում 2 շերտ բիտումով - 10.0 մ³

ՀՀ ՍՅՈՒՆԻՔԻ ՄԱՐԶԻ ՄԵՂՐԻ ՀԱՄԱՅՆՔԻ ԱԳԱՐԱԿ ՔԱՂԱՔԻ ԿԵՆՏՐՈՆԱԿԱՆ ՀՐԱՊԱՐԱԿՈՒՄ ՊՈՒՐԱԿԻ ԿԱՌՈՒՑՄԱՆ ՆԱԽԱԳԻԾ			
ՊԱՏՎԻՐԱՏՈՒ՝ ՄԵՂՐԻ ՀԱՄԱՅՆՔԱՊԵՏԱՐԱՆ ՀԱՍՑԵ՝ ՀՀ Սյունիքի մարզ ք.Մեղրի, Զորավար Անդրանիկի 2	ՓՈՒԼ	Թերթ	Թերթեր
	ԱՆ	07	12
Ջրավազան հատակագիծ, կտրվածք 1-1 Մ 1:50, ամրանավորում եվ մասնագիր		2026	

ԼԳԾ	Խ.Բուդուղյան	
Նախագծեց	Խ.Բուդուղյան	

Сканировано с CamScanner

Ջրավազանի հատակագիծ Մ 1:50

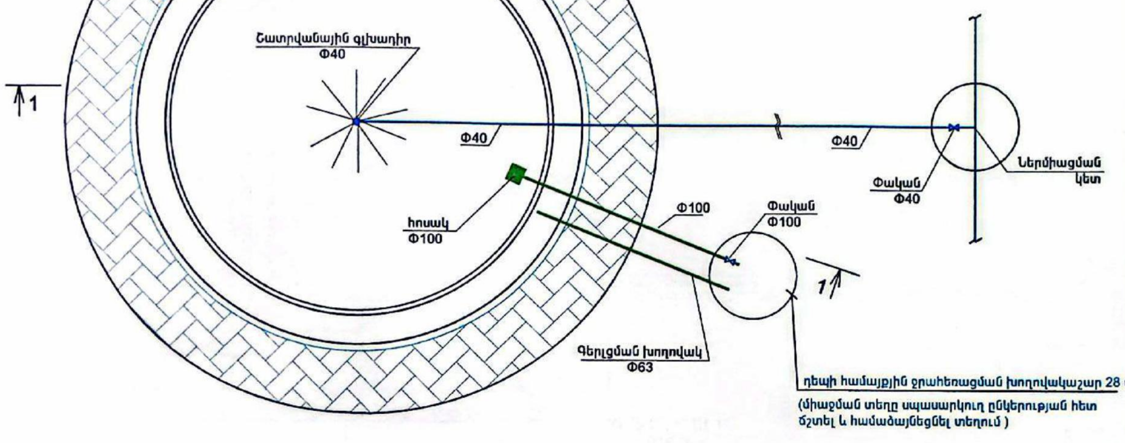

Կտրվածք 1-1 Մ 1:50

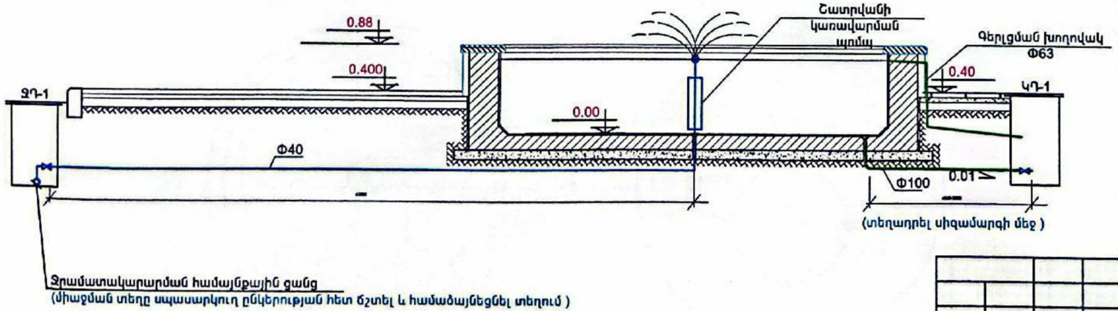

ԾԱՎԱԼՆԵՐԻ ԱՄՓՈՓԱԳԻՐ

Հ/ Հ	Աշխատանքի անվանումը	չ.մ.	քանակ	ծանոթ.
	Ջրավազանի տեխնոլոգիական խողովակներ			
1	Խրամուղու փորում ձեռքով	մ³	7.0	
2	Ավազե նախապատրաստական շերտ	մ³	1.0	
3	Պողպատյա ջրագազատար խողովակ	գ.մ.	15.0	Φ40
4	Պողպատյա ջրագազատար խողովակ	գ.մ.	8.0	Φ50
5	Հոսակ	հատ	1	Φ100
6	Շատրվանային գլխադիր	հատ	1	Φ40
7	Փական	հատ	1	Φ40
8	Փական	հատ	1	Φ50
9	Պողպատե ձևավոր մասեր	կգ	5	2 շերտ
10	Խողովակների ներկում հակակոռոզիոն ներկով	մ²	3.6	
11	Ցանցի փորձարկում	գ.մ	23.0	
12	Խրամուղու հետլիցք ձեռքով	մ³	6.0	
13	Դիտահոր D2000, H=1500՝ հավաքովի ե/բ էլեմենտներից, ճանապարհային ծածկի սալով և թուջե մտոցով	հատ	1	ՁՀ
14	Շատրվանի կառավարման պոմպ	հատ	1	

ԲԱՑԱՏՐԱԳԻՐ

Համայնքի կողմից տրամադրվել է ջրամատակարարման գծի միացման կետը՝ գոյություն ունեցող ջրագծից, ջրահեռացում՝ գոյություն ունեցող կոյուղու ցանցին:

Խրամուղու նախապատրաստական և պաշտպանիչ շերտերը նախատեսվում է իրականացնել ավազով, իսկ վերջնական ետլիցքը՝ բերովի փափուկ գրունտով՝ տոփանումով:
Հողային բոլոր աշխատանքները նախատեսվում է իրականացնել այն բոլոր կազմակերպությունների ներկայացուցիչների ներկայությամբ, որոնց իրավասության տակ են գտնվում ստորգետնյա կոմունիկացիաները, եթե այդպիսիք տարածքում կան:

ՀՀ ՍՅՈՒՆԻՔԻ ՄԱՐԶԻ ՄԵՂՐԻ ՀԱՄԱՅՆՔԻ ԱԳԱՐԱԿ ՔԱՂԱՔԻ ԿԵՆՏՐՈՆԱԿԱՆ ՀՐԱՊԱՐԱԿՈՒՄ ՊՈՒՐԱԿԻ ԿԱՌՈՒՑՄԱՆ ՆԱԽԱԳԻԾ			
ՊԱՏՎԻՐԱՏՈՒ՝ ՄԵՂՐԻ ՀԱՄԱՅՆՔԱՊԵՏԱՐԱՆ ՀԱՍՑԵ՝ ՀՀ Սյունիքի մարզ ք.Մեղրի, Զորավար Անդրանիկի 2	ՓՈՒԼ	Թերթ	Թերթեր
	ԱՆ	08	12
Ջրավազանի ջրամատակարարում և ջրահեռացում		2026	

ՆԳՃ	Խ.Բուղումյան	
Նախագծեց	Խ.Բուղումյան	

Сканировано с CamScanner

Երկաթբետոնե հավաքովի հորի ընդհանուր տեսքը, էլեմենտների մակնիշավորումը

Հորի ընդհանուր տեսքը

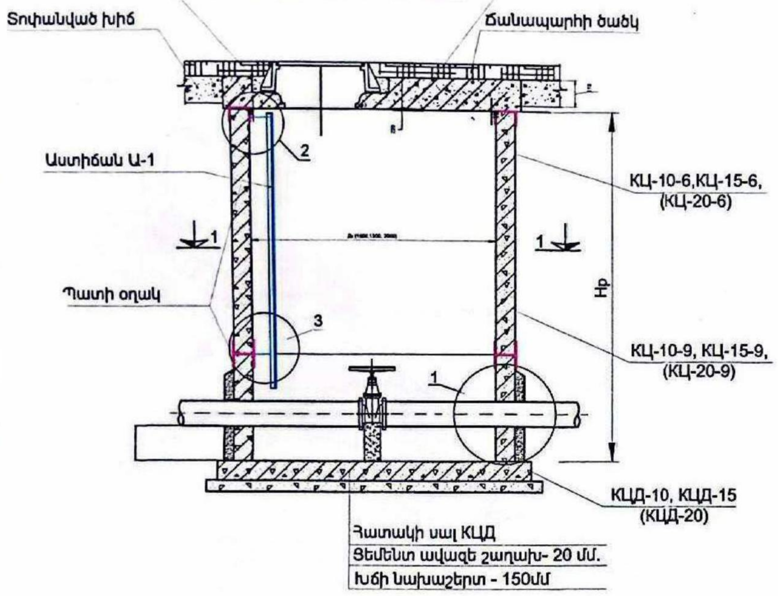

"T" ՏԻՊԻ ՄՏՈՑՈՎ ԾԱԾԿԻ ՍԱԼԻ ԴԵՊՔՈՒՄ

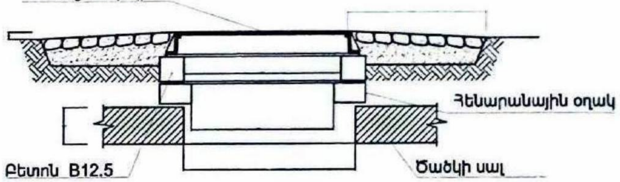

ՀԱՆԳՈՒՅՑ "1"

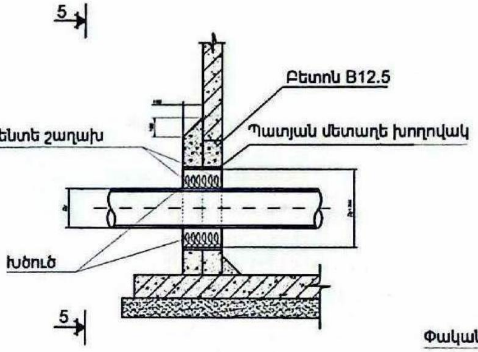

ԿՏՐՎԱԾՔ 5-5

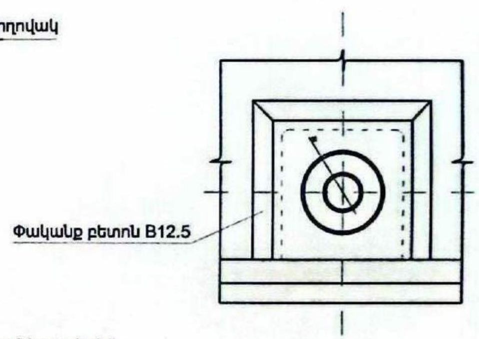

Կտրվածք1-1

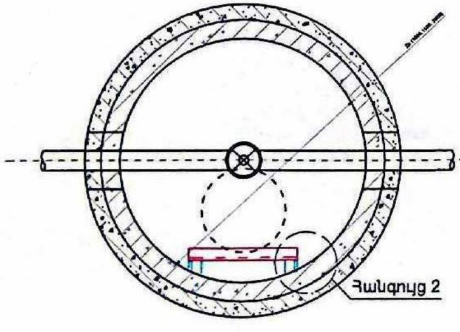

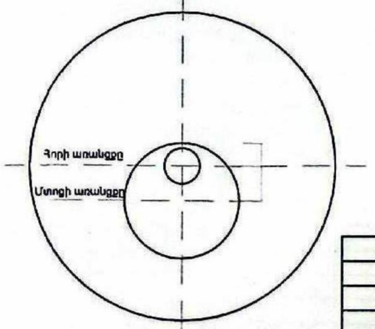

Ծանոթություն

Հորերի հողային աշխատանքների ծավալները ներառված է խրամուղիների հողային աշխատանքների ծավալների մեջ:

ՀՀ ՍՅՈՒՆԻՔԻ ՄԱՐԶԻ ՄԵՂՐԻ ՀԱՄԱՅՆՔԻ ԱԳԱՐԱԿ ՔԱՂԱՔԻ ԿԵՆՏՐՈՆԱԿԱՆ ՀՐԱՊԱՐԱԿՈՒՄ ՊՈՒՐԱԿԻ ԿԱՌՈՒՑՄԱՆ ՆԱԽԱԳԻԾ			
ՊԱՏՎԻՐԱՏՈՒ՝ ՄԵՂՐԻԻ ՀԱՄԱՅՆՔԱՊԵՏԱՐԱՆ ՀԱՍՑԵ՝ ՀՀ Սյունիքի մարզ ք.Մեղրի, Զորավար Անդրանիկի 2	ՓՈՒԼ	Թերթ	Թերթեր
	ԱՆ	09	12
ՏԻՊԱՅԻՆ ՆԱԽԱԳԻԾ ԵՐԿԱԹԲԵՏՈՆԵ ՀԱՎԱՔՈՎԻ ՀՈՐԻ ԸՆԴՀԱՆՈՒՐ ՏԵՍՔԸ, ԷԼԵՄԵՆՏՆԵՐԻ ՄԱԿՆԻՇԱՎՈՐՈՒՄԸ		2026	

ՆԳԾ	Ն.Բուդումյան	
Նախագծեց	Ն.Բուդումյան	

Сканировано с CamScanner

Հորի կոնստրուկցիաների միավորող էլեմենտների դասավորման սխեմա 9 բալ սեյսմիկշրջանում

1-1

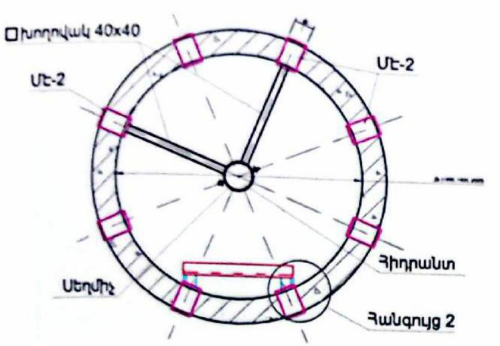

Հանգույց "2"

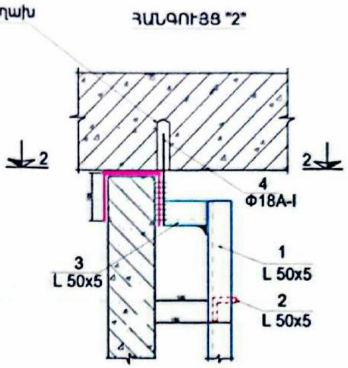

Կտրվածք 3-3

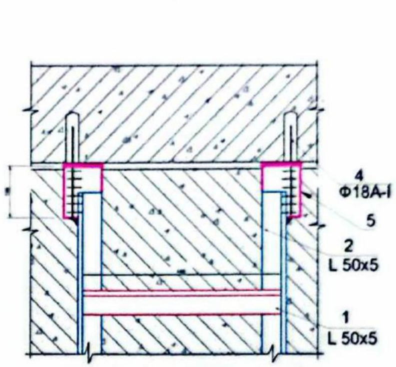

Կտրվածք 2-2

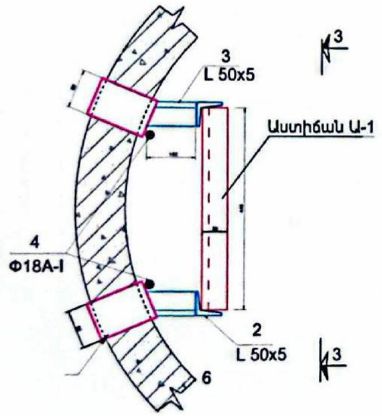

Հանգույց "3"

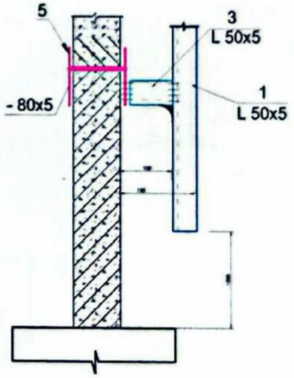

ՀՀ ՍՅՈՒՆԻՔԻ ՄԱՐԶԻ ՄԵՂՐԻ ՀԱՄԱՅՆՔԻ ԱԳԱՐԱԿ ՔԱՂԱՔԻ ԿԵՆՏՐՈՆԱԿԱՆ ՀՐԱՊԱՐԱԿՈՒՄ ՊՈՒՐԱԿԻ ԿԱՌՈՒՑՄԱՆ ՆԱԽԱԳԻԾ			
ՆԳԾ Խ.Բուդումյան Նախագծեց Խ.Բուդումյան	ՊԱՏՎԻՐԱՏՈՒ՝ ՄԵՂՐԻ ՀԱՄԱՅՆՔԱՊԵՏԱՐԱՆ ՀԱՍՑԵ՝ ՀՀ Սյունիքի մարզ ք.Մեղրի, Զորավար Անդրանիկի 2	Փուլ ԱՆ	Թերթ 10	Թերթեր 12
	ՏԻՊԱՅԻՆ ՆԱԽԱԳԻԾ ՀՈՐԻ ԿՈՆՍՏՐՈՒԿՑԻԱՆԵՐԻ ՄԻԱՎՈՐՈՂ ԷԼԵՄԵՆՏՆԵՐԻ ԴԱՍԱՎՈՐՄԱՆ ՍԽԵՄԱՆ 9 ԲԱԼ ՍԵՅՍՄԻԿ ՇՐՋԱՆՈՒՄ	2026		

Сканировано с CamScanner

Կոյուղու դիտահորի մետաղական աստիճան, սեյսմակայունության էլեմենտներ և մասնագիր

Աստիճան Ա-1.5

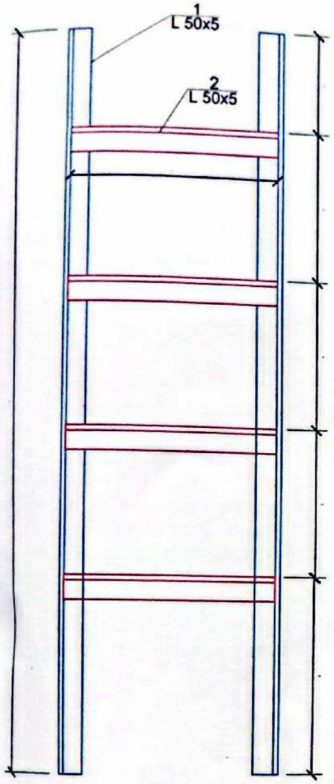

Մասնագիր մեկ էլեմենտի համար					
No	Նշանակում	Անվանում	Քանակ հատ	Միավոր մասսա, կգ	Ընդամենը G կգ.
Աստիճան Ա-1.5			1		
1		L50x5 l=1500	2	5,64	11,27
2		L50x5 l=440	4	1.65	6,60
3		L50x5 l=100	2	0.38	0.74
Ընդամենը Ա-1.5					18,61

Մէ-1

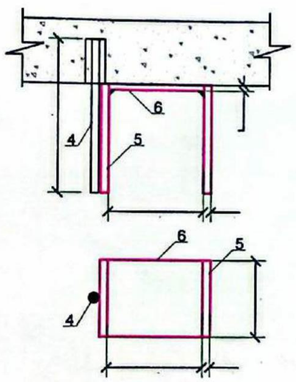

Մէ-2

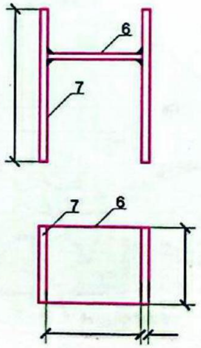

Մասնագիր մեկ էլեմենտի համար					
No	Նշանակում	Անվանում	Քանակ հատ	Միավոր մասսա, կգ	Ընդամենը G կգ.
	Միավորող էլեմենտ Մէ-1		8		
4		Φ18A-I l=160	1	0.32	0.32
5		-80x8 l=100	2	0.5	1.0
6		-80x6 l=100	1	0.4	0.4
Ընդամենը					1.72
	Միավորող էլեմենտ Մէ-2		8		
6		-80x6 l=100	1	0.4	0.4
7		-80x8 l=160	2	0.8	1.6
Ընդամենը					2.0
Ընդամենը Մէ-1					13.76
Ընդամենը Մէ-2					16.00
Ընդամենը Մէ-1 և Մէ-2					29.76

ՆԳԾ	Խ.Բուդումյան		ՀՀ ՍՅՈՒՆԻՔԻ ՄԱՐԶԻ ՄԵՂՐԻ ՀԱՄԱՅՆՔԻ ԱԳԱՐԱԿ ՔԱՂԱՔԻ ԿԵՆՏՐՈՆԱԿԱՆ ՀՐԱՊԱՐԱԿՈՒՄ ՊՈՒՐԱԿԻ ԿԱՌՈՒՑՄԱՆ ՆԱԽԱԳԻԾ		
Նախագծեց	Խ.Բուդումյան		ՊԱՏՎԻՐԱՏՈՒ՝ ՄԵՂՐԻ ՀԱՄԱՅՆՔԱՊԵՏԱՐԱՆ ՀԱՍՑԵ՝ ՀՀ Սյունիքի մարզ ք.Մեղրի, Զորավար Անդրանիկի 2	ՓՈՒԼ / ԱՆ	Թերթ 11 / Թերթեր 12
			ՏԻՊԱՅԻՆ ՆԱԽԱԳԻԾ ՋՐԱՄԱՏԱԿԱՐԱՐՄԱՆ ՀՈՐԵՐԻ ՄԵՏԱՂԱԿԱՆ ԱՍՏԻՃԱՆ, ՍԵՅՍՄԱԿԱՅՈՒՆՈՒԹՅԱՆ ԷԼԵՄԵՆՏՆԵՐ ԵՎ ՄԱՍՆԱԳԻՐ		2026

Сканировано с CamScanner

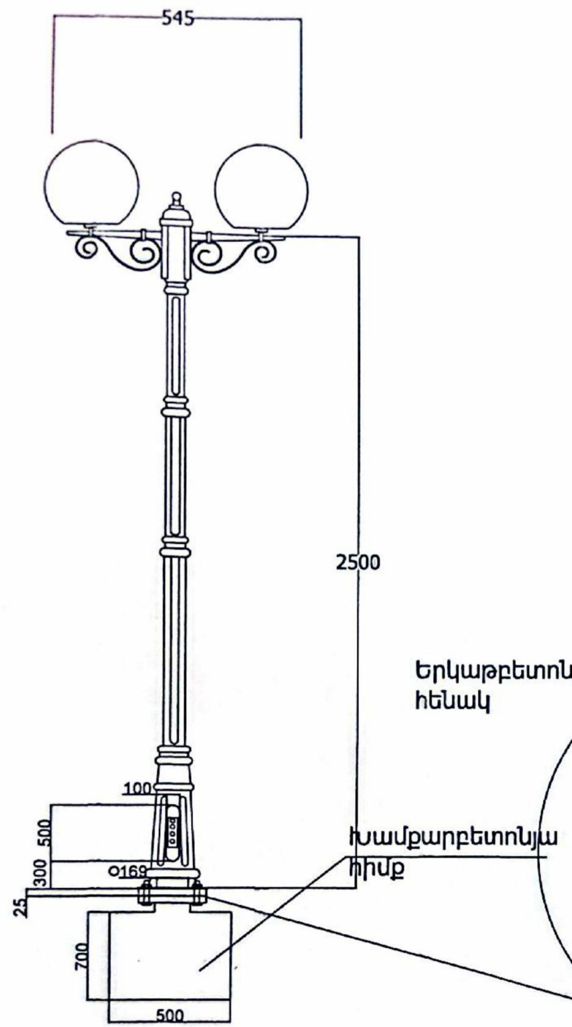

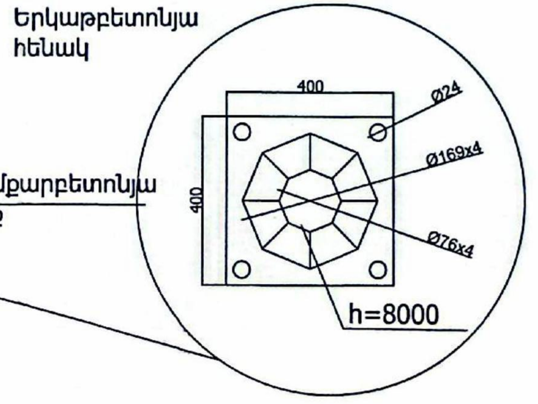

ՏԱՐԱԾՔԻ ԱՐՏԱՔԻՆ ԼՈՒՍԱՎՈՐՈՒԹՅԱՆ ՑԱՆՑ

NN	ԱՆՎԱՆՈՒՄԸ	ՄԱԿՆԻՇ	ՉԱՓՄԱՆ ՄԻԱՎՈՐ	ՔԱՆԱԿ	ԾԱՆՈԹ.
1	2	3	4	5	6
Տարածքի լուսավորման օգտագործվող նյութեր					
1	Արտաքին լուսավորման հենասյուն (երկու լուսամփոփով) L=3 մ	100x4մմ	ՀԱՏ	4	
2	Արտաքին լուսավորման լուսատու արևային մարտկոցով IP65	LED 20W	ՀԱՏ	8	
3	Բարձակ հորիզոնական 2 լուսարձակի համար (տեղադրել հենասյան վրա)		հատ	8	
4	Փորման աշխատանքներ (հենասյան բետոնե կանստրուկցիայի համար) 0,5 x 0,5x0,6		Մ³	0,8	
5	Լուսավորության հենասյուների հիմքերի տակ ավազակոպճային շերտ 10 սմ		Մ³	0.24	
6	Լուսավորության հենասյուների հիմք խամքարբետոնյա 0.4x0.4x0.5մ		Մ³	0.32	

Ծանոթություն

1.Նախագծում տրված լուսամփոփների տեսքը պայմանական է:

2. Լուսամփոփների մոնտաժումից առաջ, կամ փոխարինումը մեկ այլ լուսամփոփների տեսակի պարտադիր համաձայնեցնել պատվիրատուի հետ, առանց լուսատուների հզորությունը և բնիկը փոփոխության:

ՀՀ ՍՅՈՒՆԻՔԻ ՄԱՐԶԻ ՄԵՂՐԻ ՀԱՄԱՅՆՔԻ ԱԳԱՐԱԿ ՔԱՂԱՔԻ ԿԵՆՏՐՈՆԱԿԱՆ ՀՐԱՊԱՐԱԿՈՒՄ ՊՈՒՐԱԿԻ ԿԱՌՈՒՑՄԱՆ ՆԱԽԱԳԻԾ			
ՊԱՏՎԻՐԱՏՈՒ՝ ՄԵՂՐԻ ՀԱՄԱՅՆՔԱՊԵՏԱՐԱՆ ՀԱՍՑԵ՝ ՀՀ Սյունիքի մարզ ք.Մեղրի, Զորավար Անդրանիկի 2	ՓՈՒԼ	Թերթ	Թերթեր
	ԱՆ	12	12
ԼՈՒՍԱՎՈՐՈՒԹՅԱՆ ՍԽԵՄԱ ԼՈՒՍԱՎՈՐՈՒԹՅԱՆ ՀԵՆԱՍՅՈՒՆ		2026	

ՆԳԾ	Խ.Բուդումյան
Նախագծեց	Խ.Բուդումյան

Сканировано с CamScanner